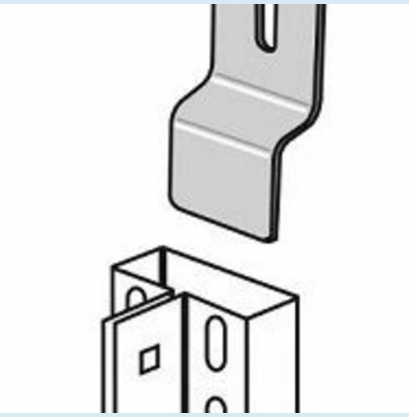

Produktdatenblatt

Wandbefestigung - stabile Ausführung

Produkt-ID	8109
Verfügbarkeit	Eingeschränkte Verfügbarkeit · Lieferzeit: 2 Wochen
Preisangabe	exkl. 19% MwSt.
Produktseite	https://www.kaisersysteme.de/Produktgruppen/Ordnerregale/Steckregale/S40-Wandregal/Zubehoer/Wandbefestigung-stabile-Ausfuehrung

Produkt online ansehen

QR-Code scannen oder Link öffnen

https://www.kaisersysteme.de/Produktgruppen/Ordnerregale/Steckregale/S40-Wandregal/Zubehoer/Wandbefestigung-stabile-Ausfuehrung?utm_source=pdf&utm_medium=qr&utm_campaign=product_pdf

Produktbeschreibung

Wandbefestigung - stabile Ausführung

Zur Wandbefestigung ab einem Höhen- / Tiefen Verhältnis von 5 : 1 Lieferung

ohne Schrauben und Dübel

Varianten und Preise

Bezeichnung		
Wandbefestigung - stabile Ausführung		
Artikelnummer	**Verfügbarkeit**	**Stückpreis**
S0165-1	Eingeschränkte Verfügbarkeit · Lieferzeit: 2 Wochen	Ab Menge 1 **4,20 €**

KAISER SYSTEME GmbH. · D-80538 München · Widenmayerstraße 37
Regalsysteme für Handel, Gewerbe und Industrie

- Fachbodenregale
- Büro- u. Archivregale
- Weitspannregale
- Palettenregale
- Schränke, Werkbänke
- Lagerkasten
- Kragarmregale
- Transportsysteme
- Trennwände

Amtsgericht München · HRB 144634
USt-IdNr.: DE813240040 · USt-Nr.: 143 / 250 / 40018 · FA München
Geschäftsführer: Gerald Kaiser, Ing. Christian Kaiser

BANKVERBINDUNG
Volksbank Raiffeisenbank Fürstenfeldbruck eG
IBAN: DE03 7016 3370 0000 8217 13
BIC: GENODEF1FFB